POKÓJ®
91-202 Łódź
ul. Warecka 1
tel. 2547900
fax. 2547909

Karta Katalogowa	KK-291	
Złączka ochronna ZUO-10/35	Nr arkusza: 1	Ilość arkuszy: 1
PKWiU 27.12.40	Nr edycji: 2	

Złączki ochronne ZUO-10/35 zapewniają połączenie elektryczne z listwami typu TS35.

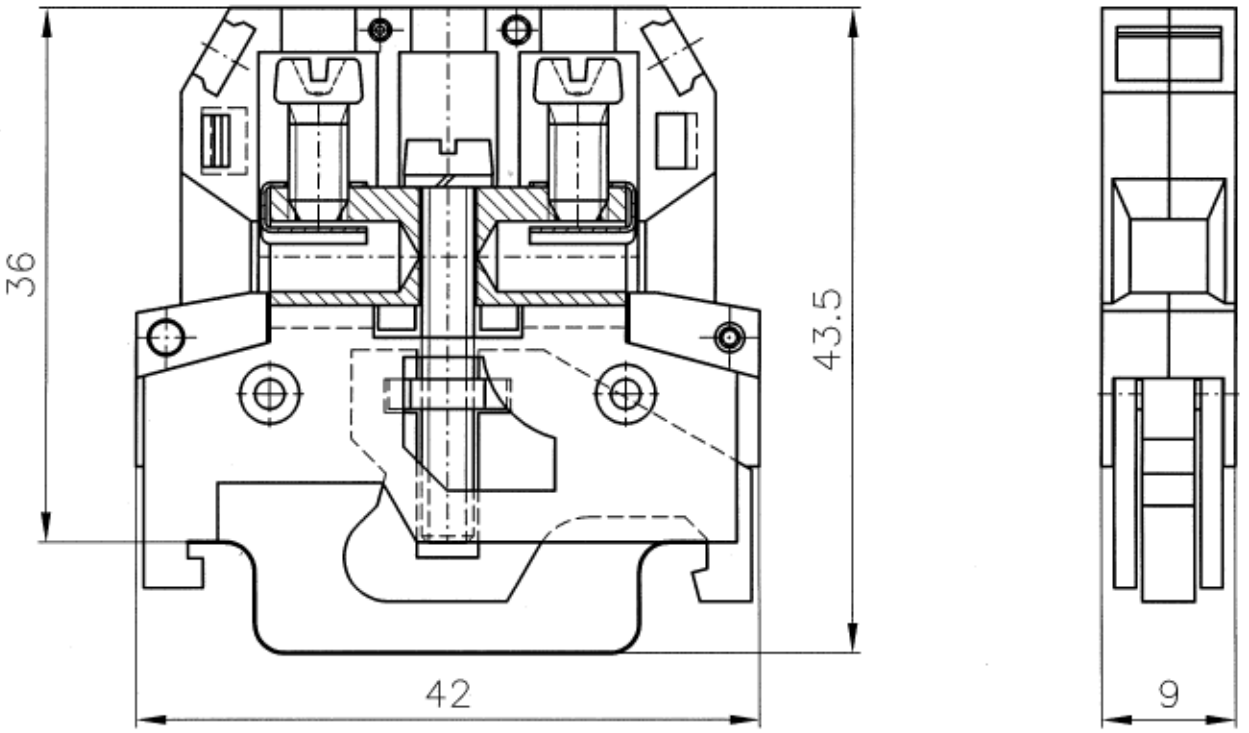

Jednobiegunowa złączka gwintowa ZUO-10/35, służy do realizowania połączeń przewodu ochronnego (PE) z przewodzącym podłożem (listwa montażowa typu TS35...). Jest przystosowana do przyłączania przewodów o zakończeniu nieobrobionym. Złączka spełnia wymagania dyrektywy 2006/95/WE i posiada znak CE.

DANE ZNAMIONOWE:

Złączka	PE
Norma	IEC 60947-7-2
Przekrój znamionowy	10 mm²
Przyłączalność znamionowa: sztywny/giętki	1,5...10 mm² / 1,5...6 mm²
Napięcie znamionowe izolacji	690 V
Długość odizolowania	10 mm
Moment dokręcajacy: zaciski	1,2 Nm
do wspornika	0,8 Nm
Temperatura otoczenia	-25...+100 °C
Materiał : korpus / zacisk gwintowy	poliamid (T-27 MCS 850) / mosiądz (pokrycie: Ni5)
mostek / dźwignia, normalia	mosiądz (pokrycie: Sn5) / stal (pokrycie: Zn5)
Nr katalogowy:	11-5D3Z
Kolor	żółto-zielony
Masa 1 szt. / Pakowane po	34 g / 30 szt

WYPOSAŻENIE:

- listwa montażowa	TS35, TS35...Al
- oznacznik	DK/Z-5 ; DK/Z-6